THIS DRAWING IS UNPUBLISHED.
DIFFUSION RESTREINTE

RELEASED FOR PUBLICATION 20
LIBRE A LA DIFFUSION

© COPYRIGHT 20 BY -
ALL RIGHTS RESERVED.
TOUS DROITS RESERVES

REVISIONS

P	LTR	DESCRIPTION MODIFICATIONS	DATE	DWN DESS.	APVD APP.
	M	CHANGE SPEC 108-15422 WAS 108-15326	26MAR2014	RC	JL
	N	NEW PN 2-1379604-x/CuZn30 SEE NOTE 12	09SEP2016	RC	JL

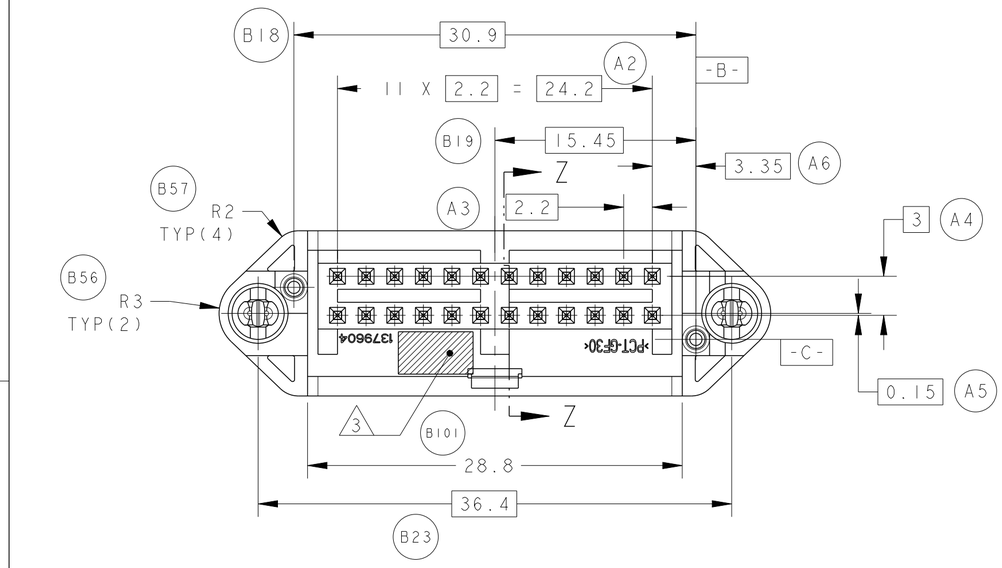

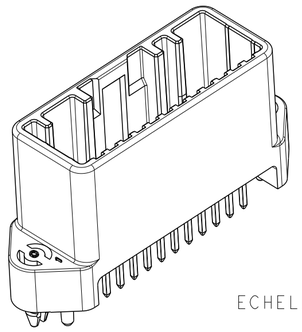

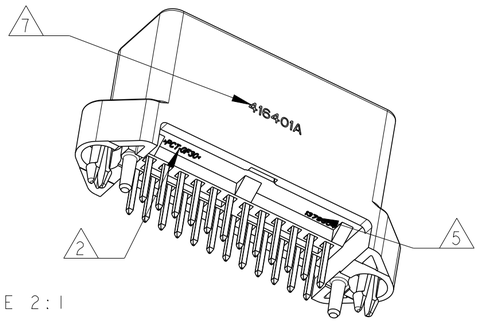

ECHELLE 2:1

1. PRE ETAME : 1-3µm Sn sur 1.3-2.2µm Ni
   PRE-TIN :
2. REFERENCE MATIERE
   MATERIAL REFERENCE
3. LOGO TE or "TYCO"
4. NUMERO D'EMPREINTE
   CAVITY NUMBER
5. REFERENCE TE
6. INDICE DE REVISION
   PLASTIC PART REVISION
7. DATE D'ASSEMBLAGE A-SS-J-EE-R
   Année - semaine - jour - equipe - rev PRC
   DATE CODE ASSY Y-WW-D-SS-R
   Year-week-days-shift-rev PRC
8. SOUDABILITE SUIVANT NORME FRANCAISE :
   SOUDABILITY ACCORDING STANDARD FRENCH: NF-A-89 400
9. PLATEAU ESD SUIVANT NORME : IEC-61340-5-1
   R plateau 10E9Ω - 10E12Ω
   TRAY ESD ACCORDING TO IEC-61340-5-1
   R tray 10E9Ω - 10E12Ω
10. CONDITIONNEMENT SUIVANT SPEC : 107-90842
    PACKAGING ACCORDING SPEC :
11. NUMERO POUR NOUVEAU MOULE (A,B,C...)
    NUMBER FOR NEW MOULD (A,B,C...)
12. PN 0-1379604-X WILL BE SUPERSEDED BY 2-1379604-X, FOR ANY NEW PROJECT, CONSIDER ONLY PN 2-1379604-X

DECOUPE PCB
EPAISSEUR PCB: 1.6±10%

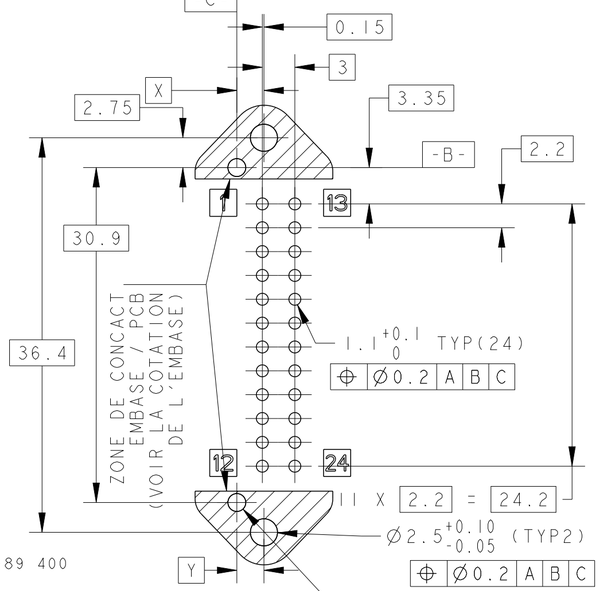

ECHELLE 5:2

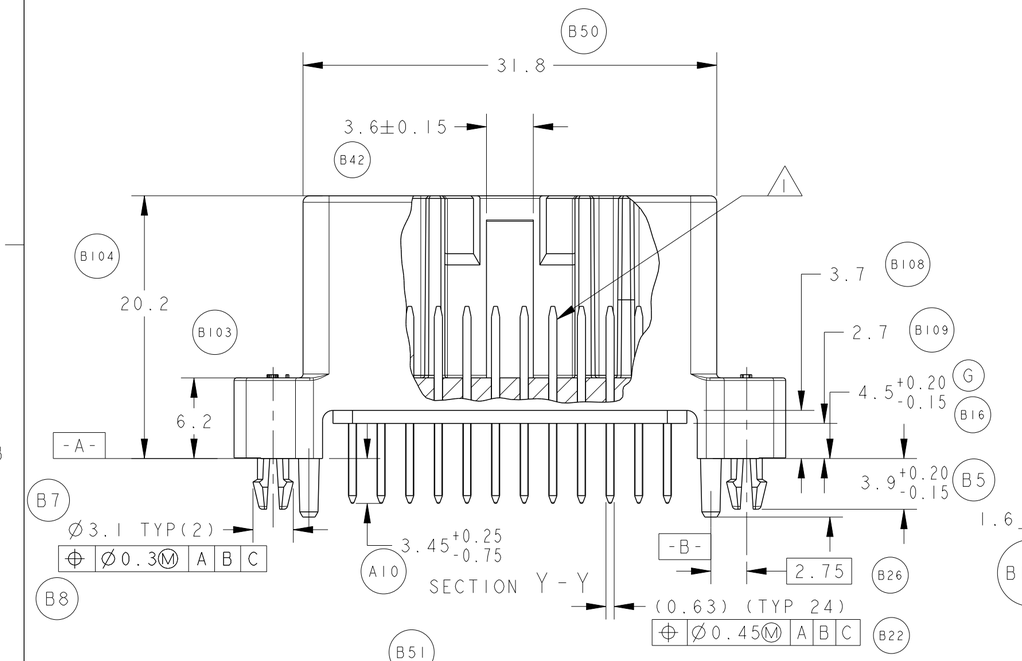

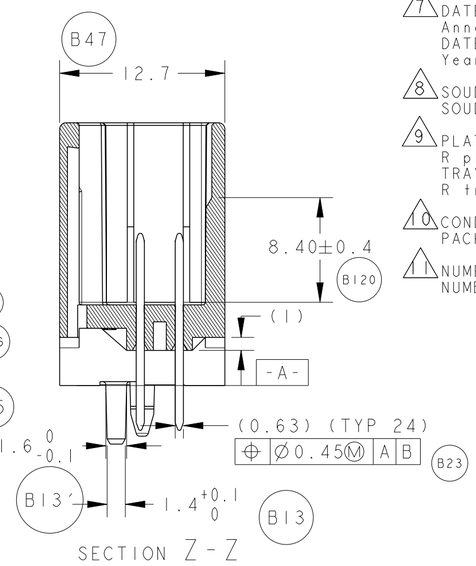

EN ACCORD AVEC LA SPEC D'INTERFACE:
8200 292 444 SAUF AUTRE SPECIFICATION

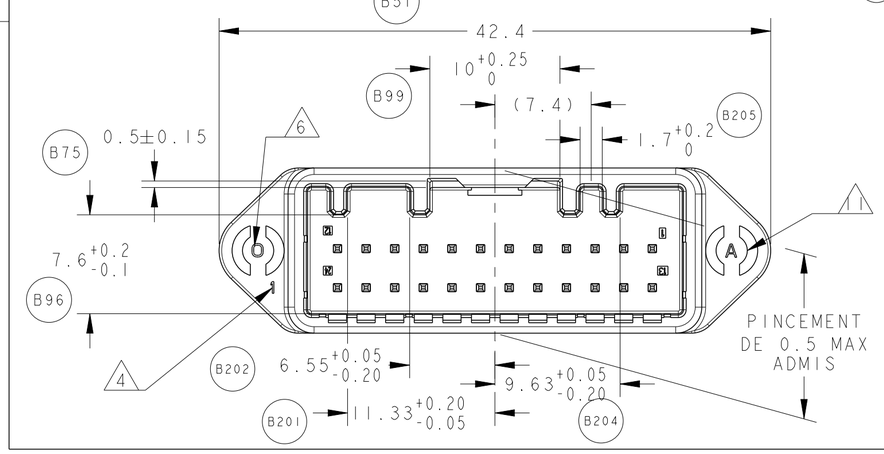

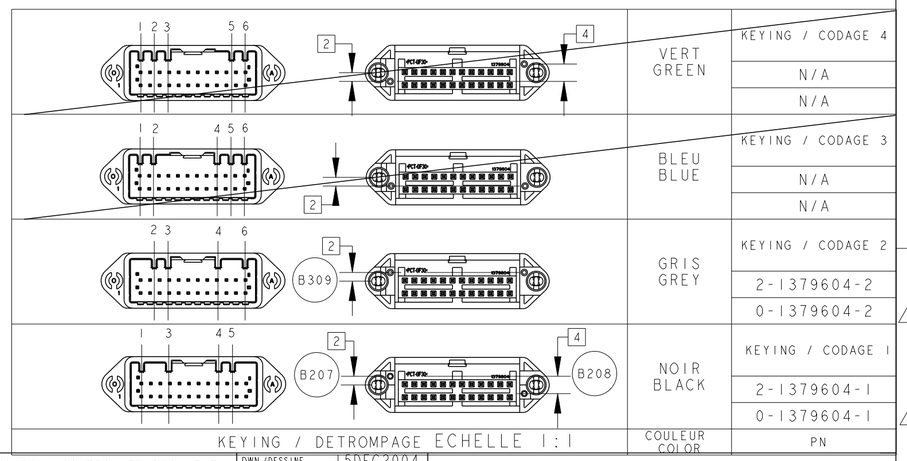

		2-1379604-x	0-1379604-x			
N	2	24		BROCHE TH	CuZn30	Etamé
	2		24	12 BROCHE TH	CuSn6	Etamé
	1	1	1	BOITIER 24W 025	PCT GF30	-
	N°	QTE		DESCRIPTION	MATIERE	FINITION

THIS DRAWING IS A CONTROLLED DOCUMENT.
CE PLAN EST UN DOCUMENT CONTROLE PAR TYCO ELECTRONICS. IL EST SUSCEPTIBLE D'ETRE REVISE. CONTACTER LE SERVICE TECHNIQUE DE TYCO ELECTRONICS POUR OBTENIR LA DERNIERE REVISION.

DIMENSIONS: mm

TOLERANCES UNLESS OTHERWISE SPECIFIED: TOLERANCES NON SPECIFIEES (SAUF NB. DE DECIMALES)
0 PLC/DEC ±-
1 PLC/DEC ±0.3
2 PLC/DEC ±-
3 PLC/DEC ±-
4 PLC/DEC ±-
ANGLES ±-

MATERIAL/MATIERE - -
FINISH/FINITION - -

DWN /DESSINE 15DEC2004 R.CHARLES
CHK /VERIFIE 15DEC2004 D.RIEFFEL
APVD /APROUVE 15DEC2004 J LALANGE
PRODUCT SPEC SPEC. PRODUIT 108-15422
APPLICATION SPEC SPEC. APPLICATION -
WEIGHT MASSE APPROX. 5.4g

TE Connectivity

NAME TITRE
EMBASE 24 VOIES 025
-
24 POS 025 PIN HEADER

SIZE FORMAT A2 | CAGE CODE - | DRAWING NO No PLAN - C-1379604 | RESTRICTED TO RESERVE A -

CUSTOMER DRAWING /PLAN CLIENT | UNIQUEMENT POUR REFERENCE | SCALE ECHELLE 3:1 | SHEET FEUILLE 1 OF DE 1 | REV N

1471-9 (3/13)