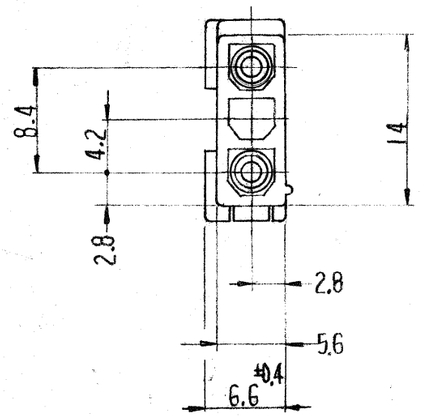

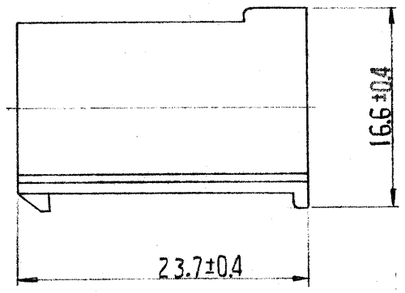

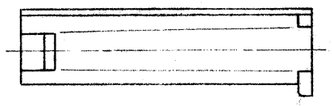

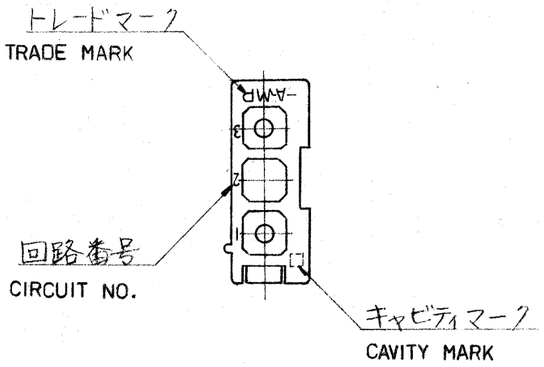

NOTE :

1. APPLIED CONTACT P/N : 170359,170360,170361,170362
2. MATING CONN : PLUG HOUSING P/N 172337
3. PRODUCT SPEC : 108 - 5151
4. INSTRUCTION SHEET : IS - 105J

△5 OBSOLETE PARTS: OBSOLETE CIS STREAMLINING PER D.RENAUD/D.SINISI

注 ;

1. 使用端子型番は 170359, 170360, 170361, 170362.
2. 嵌合相手ハウジング型番は 172337
3. 適用製品仕様書 : 108-5151
4. 取扱い説明書 : IS-105J

△5 OBSOLETE

黄	(YELLOW)	1 - 172344 - 4
黒	(BLACK)	~~1 - 172344 - 9~~
青	(BLUE)	~~1 - 6~~
緑	(GREEN)	~~1 - 5~~
赤	(RED)	~~1 - 2~~
自然色	(NATURAL)	172344 - 1
色	(COLOR)	型番 (P/N)

LTR.	変更 (REVISION RECORD)	DR.	CHK.	DATE
A2	ECO-10-000444	KK	AEG	JAN 10
A1	黄色追加 J-10297	T.O	M.S	9/12'86
A	変更 J-9972	K.A	[illegible]	8/31'87
0	作成 J81-6066	K.Y	H.T	5/1'81

番号 (NUMBER) C-172344

組立部品 (REQUIRED PER ASSEMBLY)

記事 (DESCRIPTION)

番号 (NUMBER) | 名称 (NAME) | 摘要 (REMARKS) | ITEM NO.

©1981年 日本エー・エム・ピー株式会社
AMP社の諸製品は特許又は特許出願中
©1981 BY AMP (Japan), Ltd.
ALL RIGHTS RESERVED. AMP PRODUCTS COVERED BY PATENTS AND/OR PATENTS PENDING

参考図面 (CUSTOMER COPY REFERENCE ONLY)

材料 (MATERIAL) 6/6ナイロン(UL94V - 2) (NYLON 6/6 UL94V - 2)

仕上 (FINISH) 色 : 表参照
HOUSING COLOR : SEE TABLE

抱合電線断面積 (WIRE RANGE) 〃 mm² (AWG)

被覆外径 (INSULATION DIA.) 〃 mm (IN)

AMP TRADEMARK 日本エー・エム・ピー株式会社 TOKYO, JAPAN

分類 (CLASS) 〃

型式 (TYPE) 〃

DR. K. Yuasa 4/28'81
CHK.
DE. H. Tanipawa 5/1'81
APP. A. Tomita 6/17'81

一般公差 (TOLERANCE EXCEPT AS NOTED) ±0.3 ~~±0.4~~ ±1°0

尺度 (SCALE) 2 - 1

LOC J | SIZE B | 番号 (NO) C-172344 | REV A2

名称 (NAME) MINI-UNIVERSAL MATE-N-LOK CONN. CAP HOUSING 3Pos. (UL94V - 2)
3極 ミニ ユニバーサル メイテンロック コネクタ キャップ ハウジング (UL94V - 2)

単位 : 粍 DIMENSIONS IN MM. DO NOT SCALE PRINT

PRINT DIST 2 C

AMP J 030-2

8 7 6 5 4 3 2 1