版数 REV.	年月日 DATE	DCN NO.	変更内容 DESCRIPTION	製図 DR.	担当 CHK.	査閲 APPD.	承認 APPD.

図面番号(DRAWING NO.) SJ102221

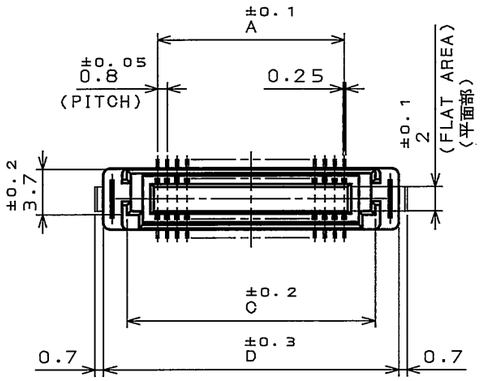

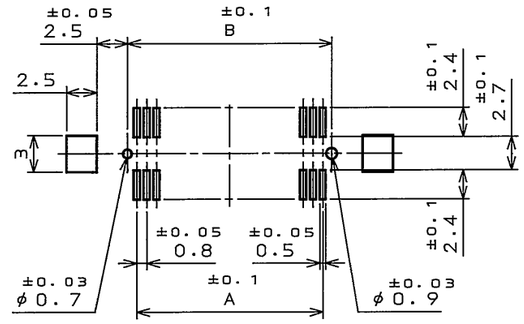

APPLICABLE P.C.B. DIMENSION(REF.)
適合基板寸法(参考)

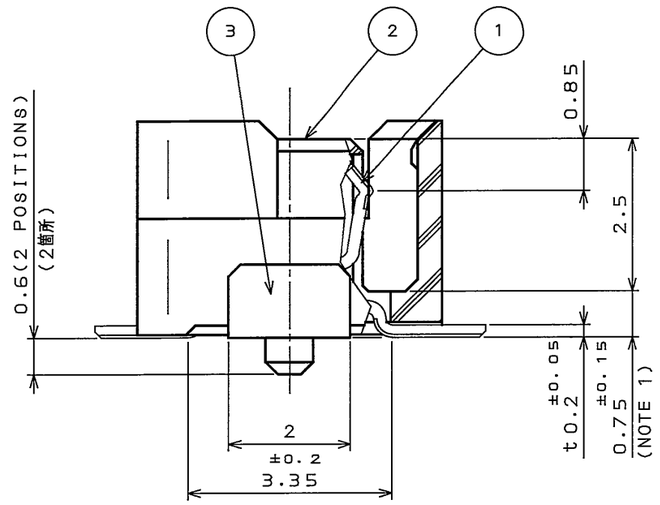

MATED CONDITION(REF.)
嵌合状態図(参考)

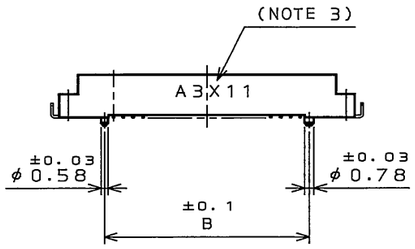

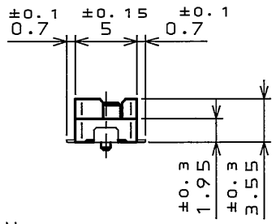

DESIGNATION
命名法

KX14−**K2D−RE

- SERIES PREFIX シリーズ: 14:RECEPTACLE, 15:PLUG, 14:レセプタクル, 15:プラグ
- NUMBER OF CONTACTS 芯数
- STACKING HEIGHT PER ONE SIDE, KX**. (NOTE 2) 平行基板間高さ
- N:WITHOUT MISMATING PREVENTION KEY, K:WITH MISMATING PREVENTION KEY, N:逆挿入防止キイ無, K:逆挿入防止キイ有
- MOUNT D:WITH POSITIONING BOSS, WITH HOLD-DOWN, E:WITH POSITIONING BOSS, WITHOUT HOLD-DOWN; マウント形状 D:位置決めボス有、ホールドダウン有, E:位置決めボス有、ホールドダウン無
- MODIFICATION CODE モディファイコード
- (LEAD FREE)TIN/TIN ALLOY 錫又は錫合金(無鉛)

NOTE 1. COPLANARITY:0.1mm MAX.

2. STACKING HEIGHT = HEIGHT OF KX14 (RECEPTACLE) + HEIGHT OF KX15 (PLUG)
EX. :KX14−**K2, KX15−**K2 → 4mm=2+2

3. PRODUCTION LOT NUMBER AS INDICATED.
(EX.) A 3 X 1 1
- LOT NUMBER OF CURRENT MONTH
- MONTH (1 TO 9 FOR JAN. TO SEPT. RESPECTIBELY, OCT. :O, NOV. :X, DEC. :Y)
- YEAR (LAST DIGIT ONLY)
- MANUFACUTURER CODE

注1. 端子の平坦度は、0.1以下.

2. KX14(レセプタクル)の数と、KX15(プラグ)の数とを加えた値が平行基板間高さになります.

3. 図示の面に、ロット番号を表示する.
(例) A 3 X 11
- 月の生産ロット番号
- 月表示:1~9(10月:O, 11月:X, 12月:Y)
- 年表示(西暦末尾)
- 製造コード

TABLE1 DIMENSION
表1 寸法

NO. OF CONTACT 芯数	A	B	C	D
40	15.2	16.7	20.3	24
50	19.2	20.7	24.3	28

TABLE 2 CONTACT FINISH
表2 仕上

CONTACT AREA 接触部仕上	TERMINAL AREA 端子部仕上
GOLD(0.1μm MIN)OVER NICKEL NI上AU0.1μm以上	GOLD FLASH OVER NICKEL NI上AUフラッシュ

符号 NO.	名称 DESCRIPTION	個数 QTY.	材料 MATERIAL	仕上 FINISH	備考 REMARKS
3	HOLD DOWN	2	COPPER ALLOY	(LEAD FREE)REFLOW TIN PLATING	
2	INSULATOR	1	GLASS FILLED LCP	———	COLOR : BLACK
1	CONTACT	TABLE 1	COPPER ALLOY	TABLE 2	

仕様書(SPECIFICATION) JACS−1401−*
第1版(ORIGINAL DATE) 5.Nov.2004
一般公差(GENERAL TOLERANCE)
寸法(DIMENSION): .±0.8, .X ±0.4, .XX ±0.1, .XXX±
角度(ANGLES): X° ±, X°X'±
製図 DR.
担当 CHK. R.KATOU
査閲 APPD. M. Kimura
承認 APPD. S. Kashiwagi
尺度(SCALE) 2:1
シリーズ(SERIES) KX
名称(TITLE) KX14−**K2D−RE RECEPTACLE
質量(MASS)
日本航空電子工業株式会社 JAPAN AVIATION ELECTRONICS INDUSTRY, LTD.
図面番号(DRAWING NO.) SJ102221
版数(REV.) 1
SIZE A3

LEAD FREE この製品は鉛フリー品です

JAE-CONNECTOR.COM
Reference Only

JAE CONNECTOR DIV. PROPRIETARY.
COPYRIGHT (C) 2004, JAPAN AVIATION ELECTRONICS INDUSTRY, LTD.

DOF-0-212E(03.08)